Скамья для одевания УСКД4

Скамья предназначена для сидения.

Спецификация на крепеж, фурнитуру

Наименование	Артикул	Кол-во
Конфирмат 7х50(прямой)	1253249	4
Подпятник с гвоздем	1365333	4
Стойка эксцентрика	1253246	5
Шкант 8х35	1255260	4
Эксцентрик	1253245	5

Спецификация на ДСП ламинированное 16 мм

Поз.	Наименование	Кол-во	Готовая деталь	
			Длина	Ширина
2	Стенка боковая	2	180	257
9	Крышка	1	1170	300
22	Царга	1	97	1038

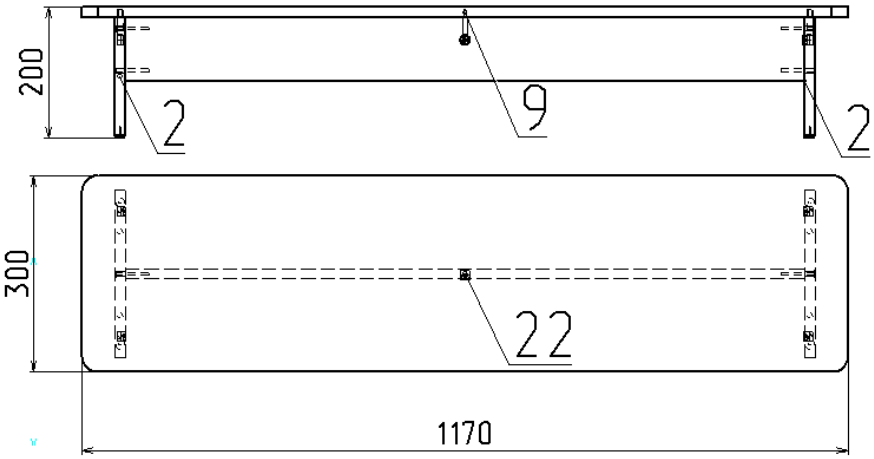

Примечание: В процессе эксплуатации происходит ослабление болтового соединения. Во избежание расшатывания изделия необходимо периодически подкручивать эксцентрики.

Порядок сборки

1. Вкрутите стойки эксцентрика в крышку (поз.9). После этого закрепите царгу (поз.22) к стенкам боковым (поз. 2) с помощью конфирматов 7х50. Также установите в отверстия стенок боковых (поз.2) шканты 8х35. Далее совместите отверстия крышки (поз.9) и ранее собранной конструкции и зажмите это все эксцентриковой стяжкой. Прикрепите подпятники к уже собранной конструкции.
2. После этого заглушите видимые конфирматы 7х50 и эксцентрики комплектными заглушками.

Эксплуатация мебели

Сохранность и долговечность мебели зависит от правильного использования и ухода за ней. Оберегайте поверхности изделия от механических повреждений. Периодически подкручивайте шурупы и винты. Удаление пыли следует производить мягкой тканью.

Транспортировка и хранение

Мебель транспортируется в закрытых транспортных средствах. Изделия должны храниться в крытых помещениях при температуре не ниже плюс 2 градуса и относительной влажности воздуха от 45 до 70%.

Порядок предъявления претензий

Претензии по качеству мебели принимаются в течение гарантийного срока эксплуатации изделия - 24 месяца со дня приобретения на предприятии. Претензии, появившиеся из-за несоблюдения правил эксплуатации и ухода за мебелью, не принимаются.

Примечание: изготовитель ведет постоянную работу по совершенствованию изделия и может вносить изменения по желанию заказчика в пределах действующего ГОСТ.

Учмебельпроф

Тел. в РБ (Минск): +375 (29) 555-52-10
Наш сайт в Интернете: **www.uch-mebel.by**
E-mail: uchmebelprof@yandex.by

ООО «Учмебельпроф»

СИСТЕМА КАЧЕСТВА ISO 9001 СЕРТИФИЦИРОВАНА

ЕАС

ПАСПОРТ ИЗДЕЛИЯ

Скамья для одевания УСКД4